Farolas profesionales 9500 - 9500/2 - 9500/A

Tipo de luminaria: farola
Aplicación: exterior
Sistema óptico: acrílico blanco traslúcido antideslumbrante con reflector
Distribución de luz: directa - simétrica
Material: caño de aluminio
Terminación: pintura en polvo poliéster microtexturado
Información adicional: se provee con anclaje de hierro cincado 5/16 para empotrar en hormigón

CÓDIGO	ZÓCALO	POTENCIA	LÚMENES	DESCRIPCIÓN
9500	Dulux PLL	2x36w		
	Dulux EL E27	2x45w		
	2G11 LED	220v		
	3 placas LED	24w cálido/frío		
9500/2	Dulux PLL	2x36w		
	Dulux EL E27	2x45w		
	2G11 LED	220v		
	3 placas LED	24w cálido/frío		
9500/A	Dulux PLL	2x36w		
	E27	2x45w		
	3 placas LED	24w cálido/frío		
9530	2 placas LED	30w - 4000 k° (neutro)	4500 lm	Columna 9530 con driver Philips + 2 placas led media potencia. Total 30w - 4500 lm - 4000 k° (Neutro)

DULUX

DULUX EL E27-E40

2G11 LED

LED

LED

IP44

COLORES

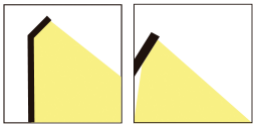

4 mts de alcance

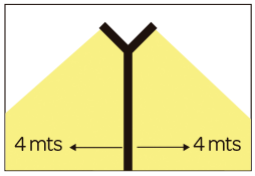

4 mts de alcance por lado

FOTOMETRÍA

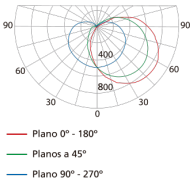

9500 - E27 70w

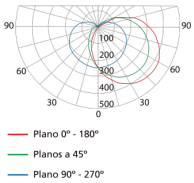

9500 - 2x36w

Código: **9500**

Código: **9500/2**

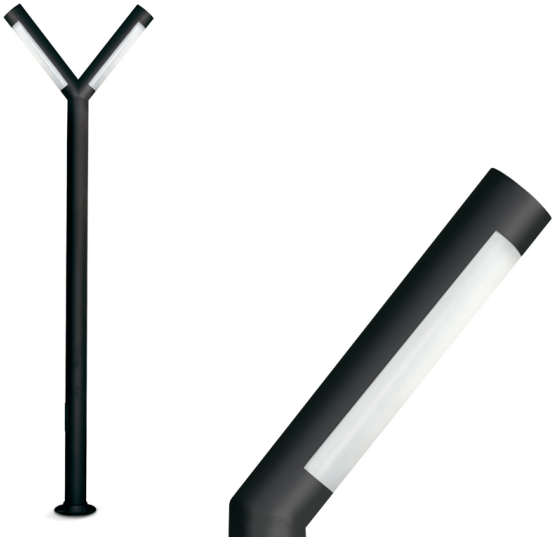

Código: **9500/A**

MEDIDAS

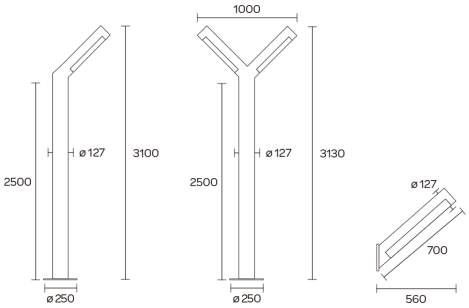

9500 9500/2 9500/A